SONY

High Speed Video Duplicating System

ビデオソフト高速プリントシステム スプリンタ

SPRINTER

ハイスピード、高精度、経済性を兼ね備えたソニーのビデオソフト高速プリントシステム。

ビデオ時代の今、世界中の人々が気軽にビデオソフトテープを求めるようになり、その需要は飛躍的に伸びています。ビデオソフトを高速でコピーできたらという発想が生まれるのも当然。しかし、オーディオテープのコピーでは、高速コピーも常識となっていますが、ビデオにおいては、近年まで1：1の記録方式を採用せざるを得ない状況でした。そこで、ソニーの高度な技術により、従来方式と異なる画期的な高速プリントシステム〈スプリンタ〉が開発され、短時間の大量生産を可能にしました。以来、好評を博してきましたが、時代の要求が増々高まる中、新たにグレードアップを図ったシステムを市場に送り出すことになりました。これにより、一層の生産性向上とコストダウンが期待できます。

ベータフォーマット、VHSフォーマットのミラーイメージパターンの高画質マザーテープ作成用VTR　MMV-5000B/V（ベータ用/VHS用）

特殊開発のヘッドを採用。高速プリンター（HSP-5000A）で使用するミラーイメージパターンの高画質マザーテープ作成用VTRです。

ミラーマザーVTR

MMV-5000B（ベータ用）

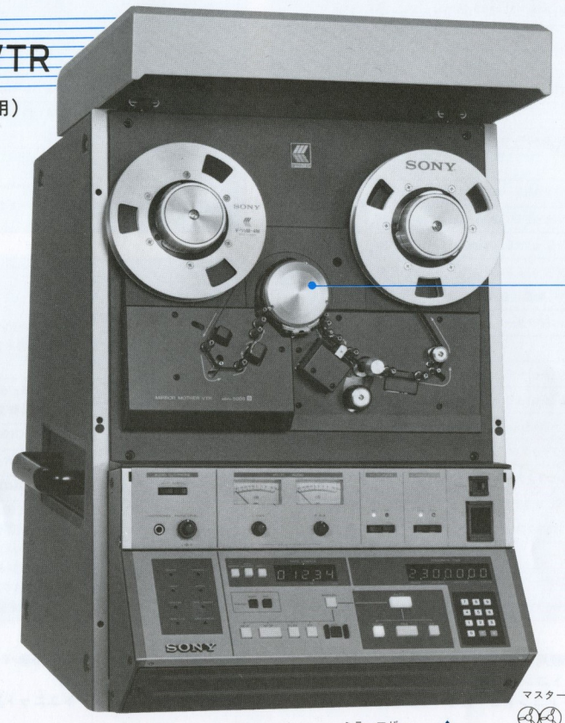

MMV-5000V（VHS用）

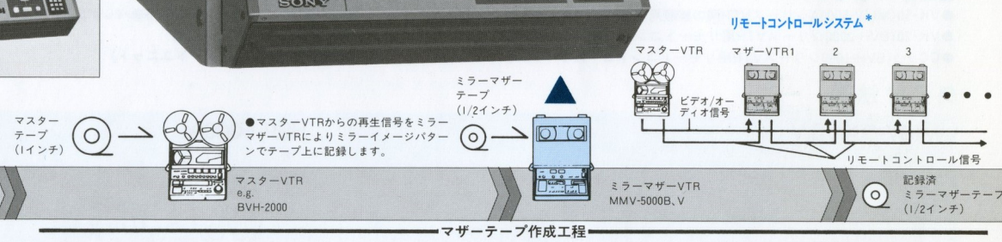

特長・効果

●ミラーイメージ（鏡面対称）テープパターンを記録

ベータ、VHSフォーマットのミラーイメージパターンをテープ上に記録してマザーテープ（1/2インチ）を作成します。これは、高速プリンター（HSP-5000A）にてコピーテープを作成する際、マザーテープとブランクテープの磁性面を互いに合わせてプリント（磁界転写）するために、反転パターンのマザーテープが必要になるからです。

●ハイファイ対応

βⅡフォーマット、ベータハイファイ対応の記録が可能。（MMV-5000B）

ハイファイVHSのフォーマットに合わせた深層記録が可能。（MMV-5000V）

●連続5時間（MMV-5000B）、3時間（MMV-5000V）の長時間記録が可能

ミラーマザーテープはベータ用で5時間分（390m）、VHS用で3時間分の長さがあります。また同一のソフトを連続記録する機能を内蔵しているので、コピー効率の高いマザーテープの作成ができます。

●マスターVTRとの完全同期運転が可能

ミラーマザーVTRからの操作によりプログラムソースのマスターVTRを完全に同期させて運転できるのでノータッチでミラーマザーテープが作成できます。また複数の、同一および異機種のミラーマザーVTRのリモートコントロール*が可能なので記録効率が高まります。

●コピーおよびカセット巻き込み時の自動運転に必要なキュー信号の自動記録が可能

●グレービデオ信号発信器内蔵により記録時間の任意選択が可能

ミラーマザーテープのトラックパターン

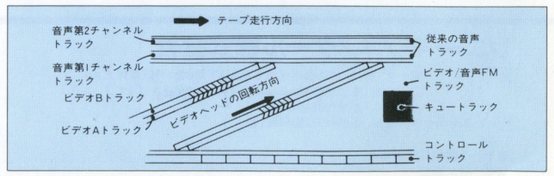

コンタクトプリント方式採用の高品質ビデオソフトテープ高速（βⅡモードで通常の180倍）複製用プリンター HSP-5000A

新開発のコンタクトプリント方式により高速プリントを実現。高品質ビデオソフトテープを多量に 早く 安く コピーするためのプリンターです。

高速プリンター

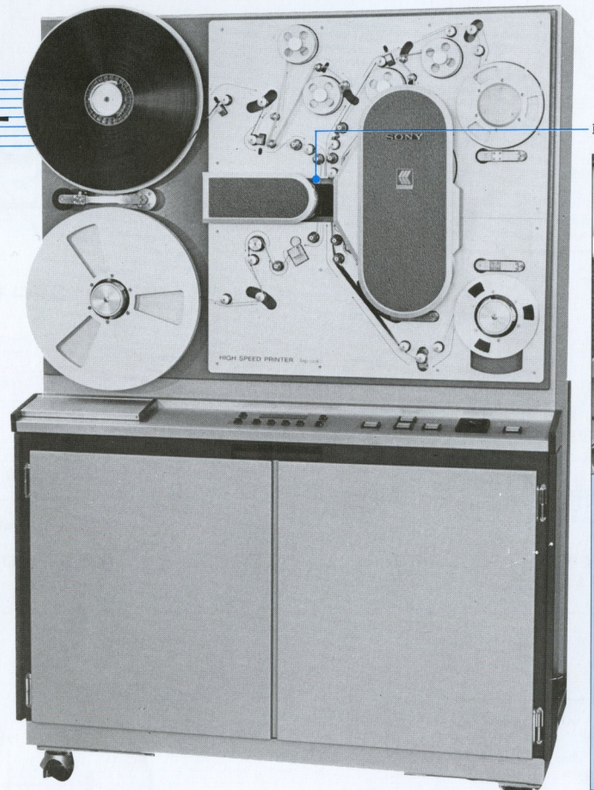

転写機構

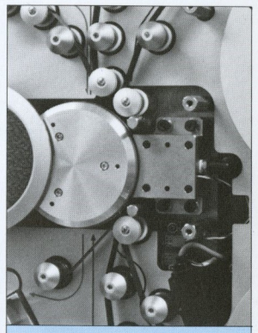

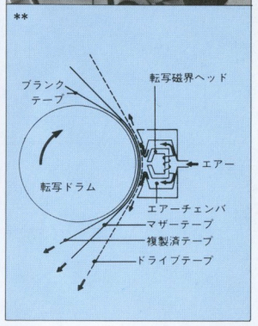

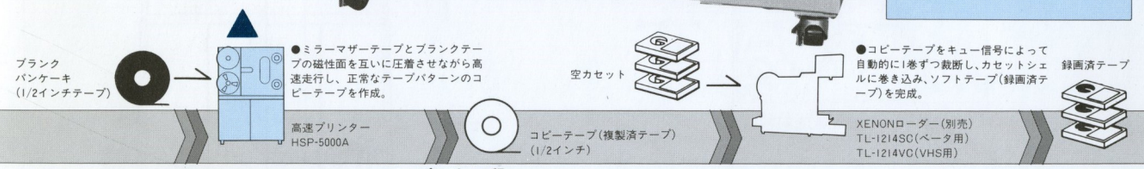

※XENONローダーにつきましては別途資料をご請求ください。

❶従来方式に比べ高速、かつ均一な高画質プリントができます。

❷生産、検査工程の省力化ができ、メンテナンスも容易で、経済性に優れています。

❸設置場所及び資材管理の省スペース化が図れます。

❹状況に即して、大量生産にも、少量の追加注文にも即時に対応できます。

●テープ走行を伴った磁界転写方式（コンタクトプリント方式）**

ブランクテープとミラーマザーテープの磁性面を互いに合わせた状態で、空気圧をかけて圧着走行させながら転写磁界を与えることにより、ミラーマザーテープの磁気パターンを反転転写します。（ミラーイメージパターンが反転されるため正常なパターンに戻ります。）

●βⅡモードの場合で180倍、VHS方式で110倍のプリント速度

特殊な転写ドラムと第3のテープ（ドライブテープ）の採用により、高速転写が可能になりました。βⅡモードで2時間のプログラムのコピーがわずか42秒、前後の予備動作を含めても80秒で完了します。

●ベータおよびVHSの両方式に使用可能

●ベータおよびVHSのハイファイソフトのコピーが可能

●ビデオ、オーディオ、CTLなどビデオに含まれる全信号を同時転写

●自動計算、弁別機能内蔵で完全自動運転が可能

各部名称

MMV-5000B,V

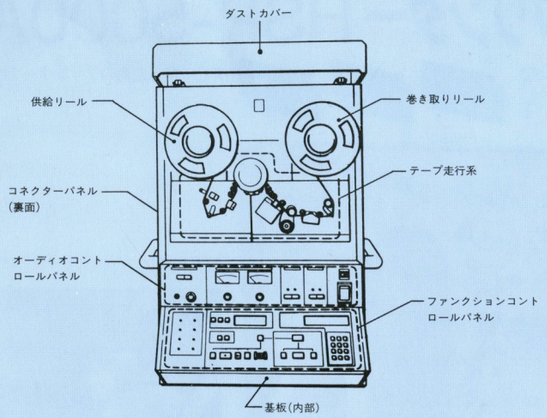

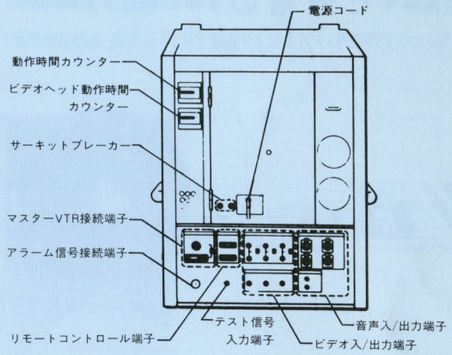

後部コネクターパネル

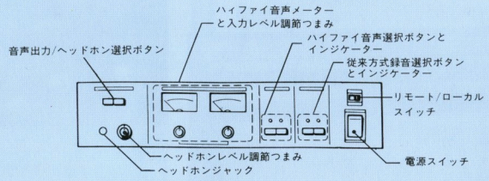

オーディオコントロールパネル

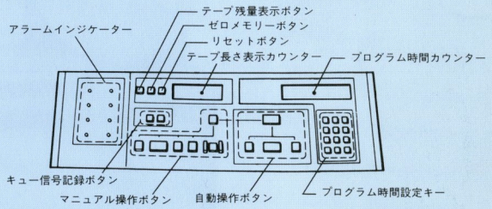

機能コントロールパネル

HSP-5000A

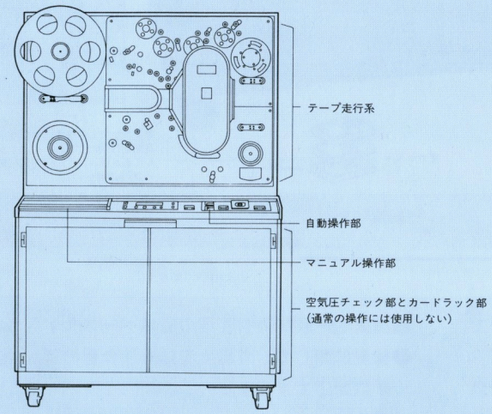

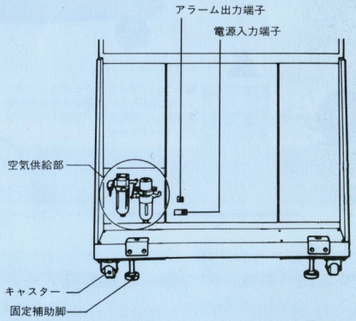

後部コネクターパネル

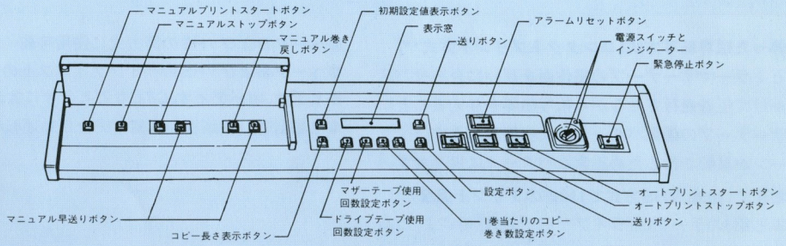

マニュアルおよび自動コントロールパネル

規格および仕様

MMV-5000B,V

項目 ＼ 型名	MMV-5000B	MMV-5000V
電源	AC100～120V±10%、50/60Hz	
消費電力	220VA	
動作温度	10～30℃	
湿度	40～60%	
重量	約42kg	
記録フォーマット	ベータフォーマットの鏡面対称パターン	VHSフォーマットの鏡面対称パターン
録音方式	ベータハイファイ方式(2チャンネル)	ハイファイVHS方式(2チャンネル)
トラック	ビデオ/ハイファイ音声トラック:1 オーディオトラック:2、コントロールトラック、キュートラック:各1	ビデオトラック、ハイファイ音声トラック:各1
使用テープ	ソニーV-1/2M-4Mミラーマザーテープ	
使用リール	NAB規格タイプ、7インチリール	
テープ速度	2cm/秒	3.335cm/秒
記録時間	5時間(V-1/2M-4Mテープ使用)	3時間(V-1/2M-4Mテープ使用)
サーボロック時間	5秒以内	
早送り/巻き戻し時間	4分20秒以内(390mテープ)	
ビデオ入力	BNC型、1.0V(p-p)±0.3V(p-p)、75Ω、不平衡	
基準ビデオ入力	BNC型、1.0V(p-p)±0.3V(p-p)、75Ω、不平衡	
グレービデオ入力	BNC型、1.0V(p-p)±0.3V(p-p)、75Ω、不平衡	
音声ライン入力	XLRコネクター、4dBm、600Ω、平衡	
リモートコントロール入力	Dサブ、15ピンコネクター	
テスト信号入力	BNC型	
ビデオ出力	BNC型、1.0V(p-p)±0.1V(p-p)、75Ω、不平衡	
基準ビデオ出力	BNC型、1.0V(p-p)±0.1V(p-p)、75Ω、不平衡	
音声モニター出力	ピンジャック、−10dBs	
ヘッドホン出力	ステレオ標準ジャック、8Ω、不平衡、レベル可変	
リモートコントロール出力	Dサブ、15ピンコネクター:MMV-5000AシリーズVTR接続用 CCJタイプ、10ピンコネクター:BVH-1000シリーズVTR接続用 Dサブ、25ピンコネクター:BVH-2000シリーズVTR接続用	
アラーム出力	5ピンコネクター	
標準付属品	オーディオモニターヘッド(テープ走行系のパネル裏に収納) 5ピンコネクター(アラーム端子用)、7インチリール、延長基板:各1	

■別売りアクセサリー

- ●VK-50(MMV-5000AシリーズVTR間の接続用リモートコントロールケーブル)
- ●VK-20(BVH-2000シリーズVTR用リモートコントロールケーブル)
- ●CCJ-5(BVH-1000シリーズVTR用リモートコントロールケーブル)

HSP-5000A

コピー時間および速度

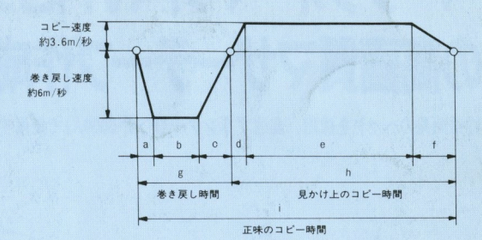

g:マザーテープ、ドライブテープ、
h:コピーテープ、マザーテープ、ドライブテープ

テープ速度参考値

	テープ速度	a	b	c	d	e	f	g	h	i	正味コピー速度
ⅡIIモード(2時間分)	コピー速度 約180倍*	8	21	5	3	41	4	34	48	82	約88倍*
	巻き戻し 約300倍*	(秒)									

＊速度倍率は、すべてⅡIIモードの速度との対比です。

使用リールおよび使用テープ	マザーテープ:MMV-5000B、Vで作成されたマザーテープ(最大7インチNABリール、メタルテープ、テープ全厚約27μm、テープ幅1/2インチ) ブランクテープ:最大16インチパンケーキ(テープ幅1/2インチ) ドライブテープ:7インチNABリール(バックコート付ベースフィルム、テープ全厚約27μm、テープ幅1/2インチ)
空気圧供給能力	5kg/cm²の乾燥した空気圧が常に供給される。 消費空気圧:約200Nℓ/分(max.)
電源	AC100V、50/60Hz
消費電力	1kVA
重量	約340kg
標準付属品	AC電源コード、電源コード用変換アダプター(3P-2P)、アラーム出力端子用5ピンコネクター、14インチ空リール、延長基板、エアーソケット、ホースバンド:各1 操作ボタン用ランプ、クリーニングテープ(専用特殊リール、テープ幅1インチ)、アンカーブラケット(固定金具):各2 固定金具ネジ:4

■別売りアクセサリー

- ●CT-60(クリーニングテープ10巻パック)
- ●P-1/2-4(ドライブテープ)
- ●CL1-510(クリーンフードユニット)

外形寸法図

MMV-5000B,V

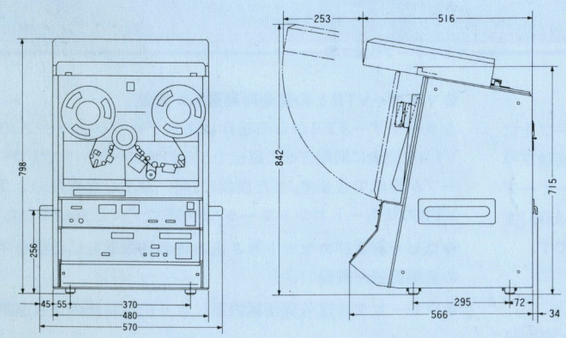

HSP-5000A

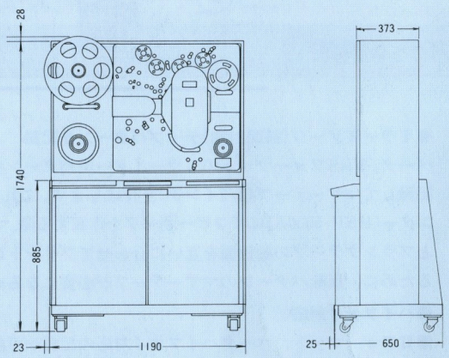

ソニー マグネスケール株式会社

営業部 〒141 東京都品川区西五反田3丁目9番17号(東洋ビル)
電話 東京(03)~~490-9481(代)~~ 490-3943 (ダイ)
FAX 東京(03)490-8028
サービスセンター 電話 東京(03)490-3921(代)

※テープ類のお問合せ先
ソニー株式会社
磁気製品事業本部 〒141 東京都品川区北品川6-7-35
電話 東京(03)448-2111(大代)

仕様および規格は改良のため予告なく変更することがあります。

カタログの記載内容:昭和62年11月現在
AX-255-C-OB

© SONY